Optimal Vent

ВЕНТИЛЯЦИОННЫЕ РЕШЕТКИ СКРЫТОГО МОНТАЖА

ГАРАНТИЯ
2 ГОДА

ИЗГОТОВЛЕНИЕ
ОТ 5 РАБОЧИХ ДНЕЙ

БЕСПЛАТНЫЕ
ОБРАЗЦЫ

КОНСТРУКТОРСКИЕ
ЧЕРТЕЖИ НА ЭТАПЕ
СОГЛАСОВАНИЯ

ПОЛНЫЙ ЦИКЛ
ПРОИЗВОДСТВА

НАКОПИТЕЛЬНАЯ
ПАРТНЕРСКАЯ
СКИДКА



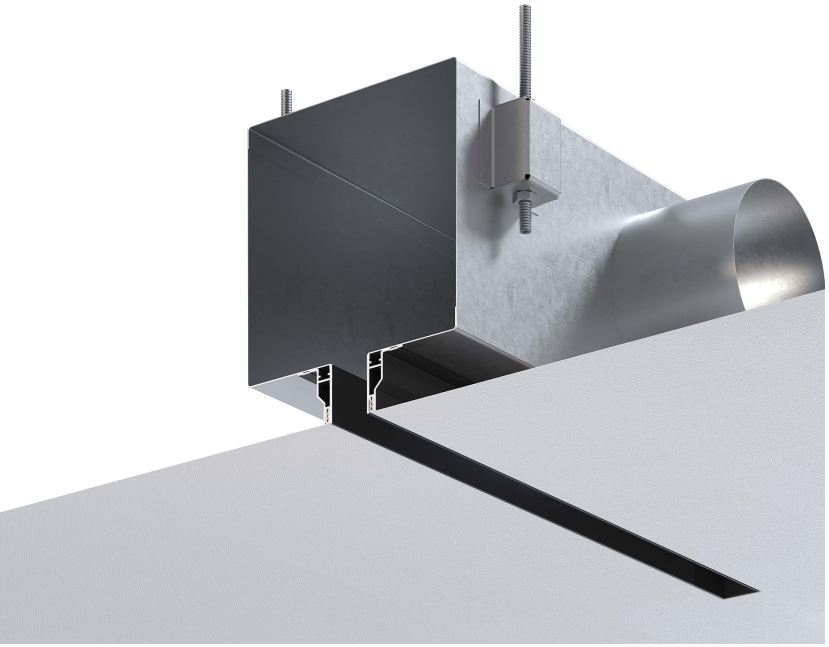

СЕРИЯ ЩЕЛЕВЫХ ДИФФУЗОРОВ OPTI-J

Предназначена для интеграции в натяжной потолок. Установка в один уровень с полотном и скрытый монтаж обеспечивает максимальную эстетику, а возможность сборки модульных элементов в непрерывную линию позволяет воплощать самые смелые идеи.

ИНДИВИДУАЛЬНОЕ ПРОИЗВОДСТВО ПО ВАШИМ РАЗМЕРАМ

ОСОБЕННОСТИ СЕРИИ

- количество щелей - 1
- ширина щели - 10-80 мм
- экструдированный алюминиевый профиль
- отсутствие видимых рамок
- порошковое окрашивание по RAL
- поставляется только с камерой статического давления (КСД)

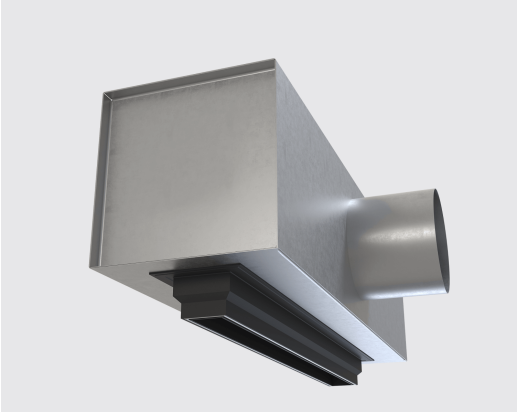

OPTI-J с КСД обычной формы

минимальная монтажная высота конструкции - 135мм

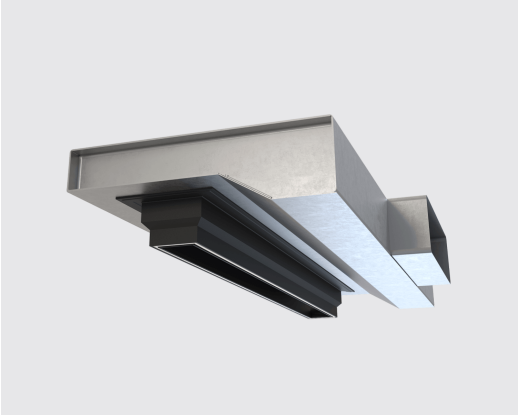

OPTI-J с КСД сложной формы

минимальная монтажная высота конструкции - 80мм

+7 905 175 55 00
+7 905 175 55 01

Optimal Vent
ВЕНТИЛЯЦИОННЫЕ РЕШЕТКИ СКРЫТОГО МОНТАЖА

zakaz@optimalvent.ru
www.optimalvent.ru

УСТАНОВКА В ОДИН УРОВЕНЬ С ПОЛОТНОМ

КСД обычной формы

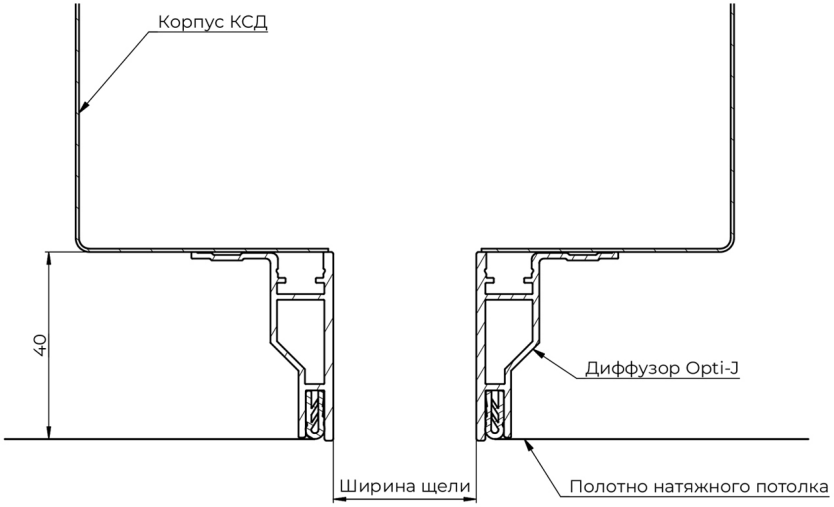

КСД сложной формы

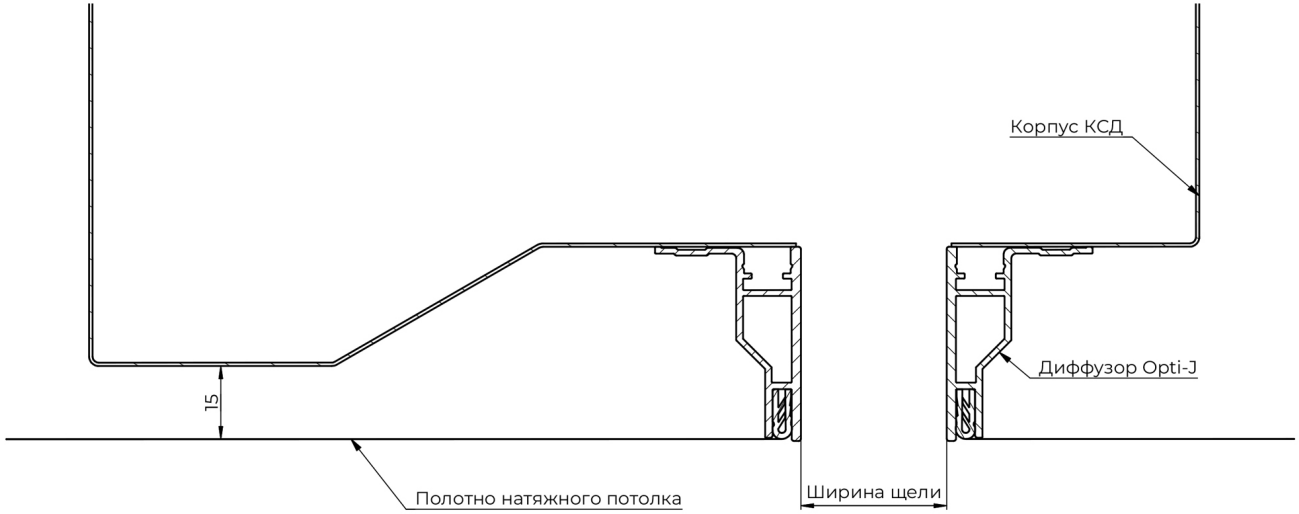

КСД - камера статического давления

ТЕХНИЧЕСКИЕ ХАРАКТЕРИСТИКИ ЩЕЛЕВЫХ ДИФФУЗОРОВ СЕРИИ OPTI-J

Ширина щели, мм	Данные на 1 м.п.																Длина струи, м					
	S, м²	при V=1,0 м/с			при V=1.5 м/с			при V=2,0 м/с			при V=2,5 м/с			при V=3,0 м/с			при V=1,0 м/с		при V=2,0 м/с		при V=3,0 м/с	
		qv, м³/ч	ΔP,t Pa	Lwa, dB(A)	qv, м³/ч	ΔPt, Pa	Lwa, dB(A)	qv, м³/ч	ΔPt, Pa	Lwa, dB(A)	qv, м³/ч	ΔPt, Pa	Lwa, dB(A)	qv, м³/ч	ΔPt, Pa	Lwa, dB(A)	0,2 м/с	0,5 м/с	0,2 м/с	0,5 м/с	0,2 м/с	0,5 м/с
10	0,01	36	0,9		53	1,4		71	2,3		89	3,0		107	4,0		1,8	0,5	2,9	1,2	4,3	2,3
15	0,015	53	1,2		80	1,8		107	3,1		133	4,3		160	5,7		1,8	0,5	3,1	1,4	4,6	2,4
20	0,02	71	1,3		107	2,4		142	3,9		178	5,8		213	7,5		1,9	0,6	3,4	1,5	5,0	2,7
25	0,025	89	1,6		133	3,0		178	4,6		222	7,1		266	9,4		1,9	0,6	3,8	1,7	5,3	2,8
30	0,03	107	1,8		160	3,6		213	5,3		266	8,4		320	11,0		2,0	0,7	3,9	1,9	5,6	3,0
35	0,035	124	2,0		186	4,0		249	6,2		311	9,7		373	12,8		2,1	0,7	4,2	1,9	6,1	3,1
40	0,04	142	2,3		213	4,5		284	6,9		355	11,1		426	15,9		2,2	0,7	4,4	2,0	6,5	3,1
45	0,045	160	2,5	20	240	4,9	27	320	7,7	32	399	12,4	36	479	18,6	40	2,3	0,8	4,7	2,0	7,0	3,1
50	0,05	178	2,7		266	5,6		355	8,6		444	14,0		533	21,3		2,4	0,8	4,8	2,0	7,4	3,2
55	0,055	195	2,8		293	6,0		391	9,4		488	15,6		586	24,0		2,5	0,8	5,0	2,1	7,9	3,2
60	0,06	213	3,0		320	6,6		426	10,2		533	17,3		639	26,6		2,7	0,9	5,2	2,1	8,3	3,3
65	0,065	231	3,4		346	7,0		462	11,4		577	18,7		692	29,3		2,8	0,9	5,6	2,1	8,8	3,3
70	0,07	249	4,0		373	7,6		497	12,1		621	19,9		746	32,2		2,9	0,9	5,8	2,1	9,3	3,3
75	0,075	266	4,4		399	8,2		533	13,3		667	21,2		799	35,3		3,0	0,9	6,1	2,2	9,9	3,4
80	0,08	284	5,0		426	9,1		568	14,4		710	22,9		852	39,0		3,1	1,0	6,2	2,2	10,1	3,4

ГАБАРИТЫ КАМЕРЫ СТАТИЧЕСКОГО ДАВЛЕНИЯ ОБЫЧНОЙ ФОРМЫ ДИФФУЗОРА OPTI-J

ГАБАРИТЫ КАМЕРЫ СТАТИЧЕСКОГО ДАВЛЕНИЯ С БОКОВЫМИ ВРЕЗКАМИ

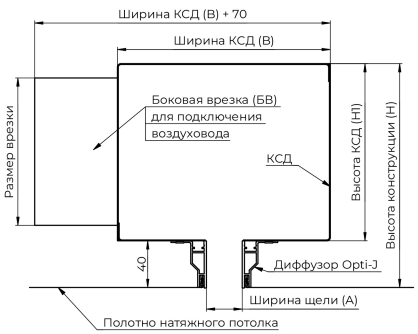

Типоразмер врезки		Ширина щели (А), мм		Ширина щели (А), мм											
		10/20	30	35		40		50		60		70		80	
		Ширина КСД (В), мм		Ширина КСД (В), мм											
		120/130	140	145		155		200		250		310		370	
Тип	Размер врезки, мм	Высота КСД (Н1), мм	Высота конструкции (Н), мм	Высота КСД (Н1), мм	Высота конструкции (Н), мм	Высота КСД (Н1), мм	Высота конструкции (Н), мм	Высота КСД (Н1), мм	Высота конструкции (Н), мм	Высота КСД (Н1), мм	Высота конструкции (Н), мм	Высота КСД (Н1), мм	Высота конструкции (Н), мм	Высота КСД (Н1), мм	Высота конструкции (Н), мм
Круглая	Ø 80	110	150	130	170	130	170	135	175	140	180	145	185	150	190
	Ø 100	130	170	150	190	150	190	155	195	160	200	165	205	170	210
	Ø 125	155	195	175	215	175	215	180	220	185	225	190	230	195	235
	Ø 160	190	230	210	250	210	250	215	255	220	260	225	265	230	270
	Ø 200	230	270	250	290	250	290	255	295	260	300	265	305	270	310
Прямоугольная	55x110	90	130	105	145	110	150	115	155	117	157	122	162	127	167
	60x120	95	135	110	150	115	155	120	160	122	162	127	167	132	172
	60x204	95	135	110	150	115	155	120	160	122	162	127	167	132	172
Плоскоовальная	70x114 для воздуховода Ø 100	100	140	120	160	120	160	125	165	130	170	135	175	140	180
	90x142 для воздуховода Ø 125	120	160	140	180	140	180	145	185	150	190	155	195	160	200
	115x183 для воздуховода Ø 160	145	185	165	205	165	205	170	210	175	215	180	220	185	225
	145x229 для воздуховода Ø 200	175	215	195	235	195	235	200	240	205	245	210	250	215	255

Высота конструкции напрямую зависит от размера подключаемого воздуховода: чем меньше размер воздуховода, тем меньше высота камеры статического давления.

ГАБАРИТЫ КАМЕРЫ СТАТИЧЕСКОГО ДАВЛЕНИЯ ОБЫЧНОЙ ФОРМЫ ДИФФУЗОРА OPTI-J

ГАБАРИТЫ КАМЕРЫ СТАТИЧЕСКОГО ДАВЛЕНИЯ С ПРЯМЫМИ ВРЕЗКАМИ

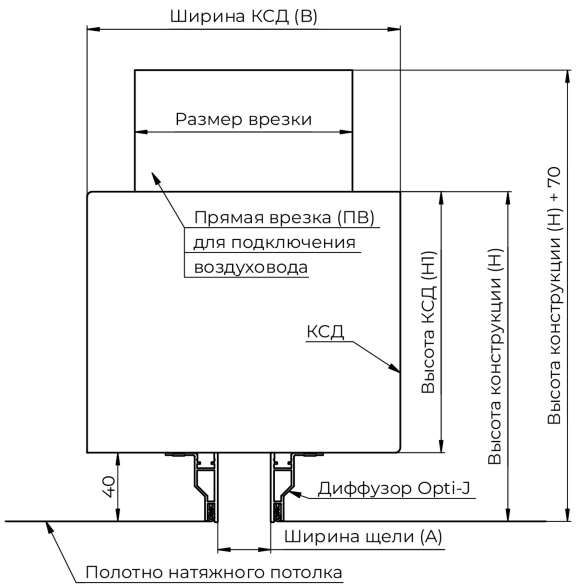

Типоразмер врезки		Ширина щели (А), мм								
		10	20	30	35	40	50	60	70	80
Тип	Размер врезки, мм	Ширина КСД (В), мм								
Круглая	Ø 80	120	130	140	145	155	200	250	310	370
	Ø 100	130	130	140	145	155	200	250	310	370
	Ø 125	155	155	155	155	155	200	250	310	370
	Ø 160	190	190	190	190	190	200	250	310	370
	Ø 200	230	230	230	230	230	230	250	310	370
Прямоугольная	55x110	120	130	140	145	155	200	250	310	370
	60x120	120	130	140	145	155	200	250	310	370
	60x204	120	130	140	145	155	200	250	310	370
Плоскоовальная	70x114 для воздуховода Ø 100	120	130	140	145	155	200	250	310	370
	90x142 для воздуховода Ø 125	120	130	140	145	155	200	250	310	370
	115x183 для воздуховода Ø 160	145	145	145	145	155	200	250	310	370
	145x229 для воздуховода Ø 200	175	175	175	175	175	200	250	310	370

Рекомендуемая высота камеры статического давления для диффузора с шириной щели до 60мм - 150 мм
Рекомендуемая высота камеры статического давления для диффузора с шириной щели от 60мм - 220 мм

ГАБАРИТЫ КАМЕРЫ СТАТИЧЕСКОГО ДАВЛЕНИЯ СЛОЖНОЙ ФОРМЫ ДИФФУЗОРА OPTI-J

ГАБАРИТЫ КАМЕРЫ СТАТИЧЕСКОГО ДАВЛЕНИЯ С БОКОВЫМИ ВРЕЗКАМИ



Типоразмер врезки		Ширина щели (A), мм		Ширина щели (A), мм											
		10/20	30	35		40		50		60		70		80	
		Ширина КСД (B), мм		Ширина КСД (B), мм											
		210/220	230	250		250		270		295		325		360	
Тип	Размер врезки, мм	Высота КСД (H1), мм	Высота конструкции (H), мм	Высота КСД (H1), мм	Высота конструкции (H), мм	Высота КСД (H1), мм	Высота конструкции (H), мм	Высота КСД (H1), мм	Высота конструкции (H), мм	Высота КСД (H1), мм	Высота конструкции (H), мм	Высота КСД (H1), мм	Высота конструкции (H), мм	Высота КСД (H1), мм	Высота конструкции (H), мм
Круглая	Ø 80	110	125	110	125	110	125	110	125	-	-	-	-	-	-
	Ø 100	130	145	130	145	130	145	130	145	130	145	-	-	-	-
	Ø 125	155	170	155	170	155	170	155	170	155	170	155	170	-	-
	Ø 160	190	205	190	205	190	205	190	205	190	205	190	205	190	205
	Ø 200	230	245	230	245	230	245	230	245	230	245	230	245	230	245
Прямоугольная	55x110	60	75	70	85	75	90	-	-	-	-	-	-	-	-
	60x120	65	80	70	85	75	90	85	100	-	-	-	-	-	-
	60x204	65	80	70	85	75	90	85	100	-	-	-	-	-	-
Плоскоовальная	70x114 для воздуховода Ø 100	85	100	85	100	85	100	85	100	-	-	-	-	-	-
	90x142 для воздуховода Ø 125	105	120	105	120	105	120	105	120	105	120	-	-	-	-
	115x183 для воздуховода Ø 160	130	145	130	145	130	145	130	145	130	145	130	145	-	-
	145x229 для воздуховода Ø 200	160	175	160	175	160	175	160	175	160	175	160	175	160	175

Высота конструкции напрямую зависит от размера подключаемого воздуховода: чем меньше размер воздуховода, тем меньше высота камеры статического давления.

ПОСЛЕДОВАТЕЛЬНОСТЬ МОНТАЖА

Для обеспечения лучшей тепло-шумоизоляции и герметичности рекомендуется перед монтажом оклеить снаружи камеру статического давления универсальной технической теплоизоляцией (например, K-FLEX ST).

Диффузор поставляется в сборе с КСД.

1. Закрепите камеру с диффузором к потолку при помощи кронштейнов, используя шпильки или уголки (в комплект не входят).
2. Для герметизации соединения воздуховодов с КСД используйте алюминиевый скотч или самоклеящуюся теплоизоляцию.
3. Установите профили натяжного потолка по периметру помещения на одном уровне с диффузором.
4. Произведите монтаж полотна.
5. Аккуратно прорежьте полотно по центру выходной щели диффузора.
6. Заправьте полотно монтажным шпателем в специальные пазы, в которых установлен резиновый демпфер (поставляется в комплекте), по всему периметру диффузора.

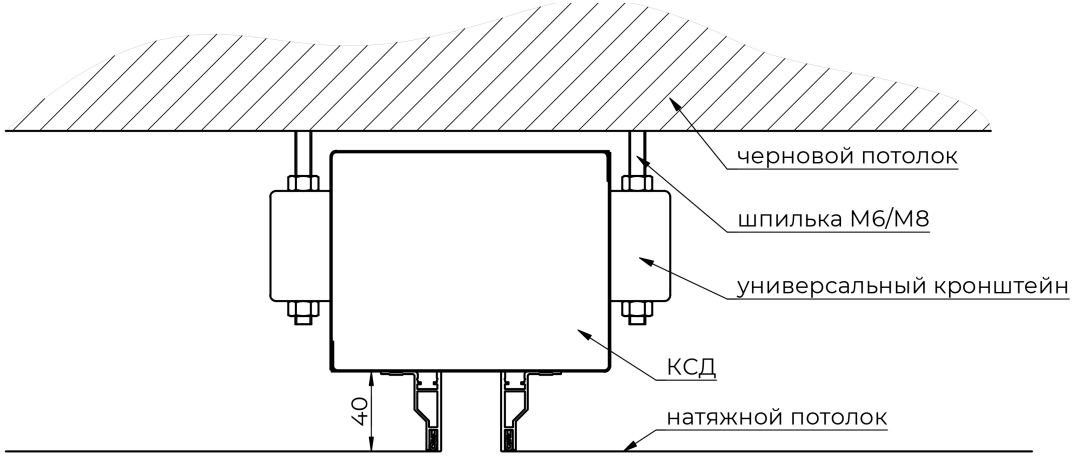

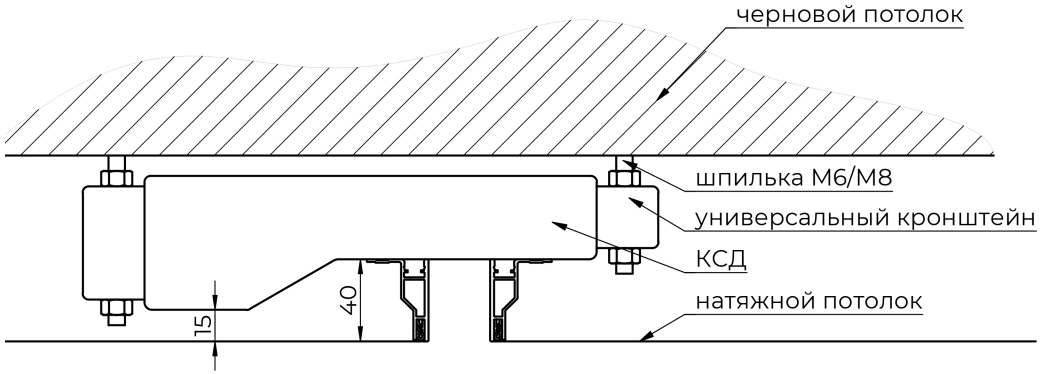

+7 905 175 55 00
+7 905 175 55 01
Optimal Vent
ВЕНТИЛЯЦИОННЫЕ РЕШЕТКИ СКРЫТОГО МОНТАЖА
zakaz@optimalvent.ru
www.optimalvent.ru

ФОТОГРАФИИ ДИФФУЗОРОВ В ИНТЕРЬЕРЕ



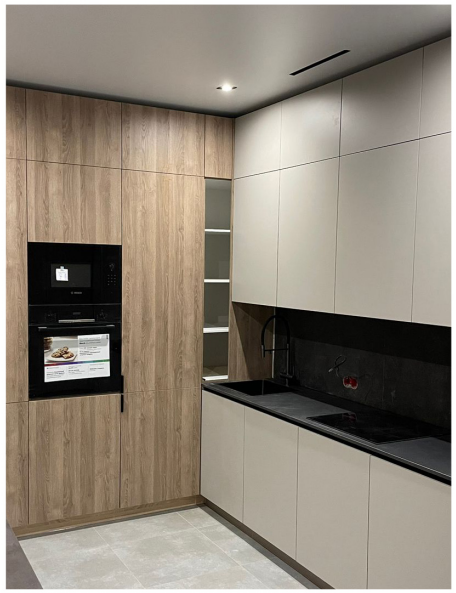

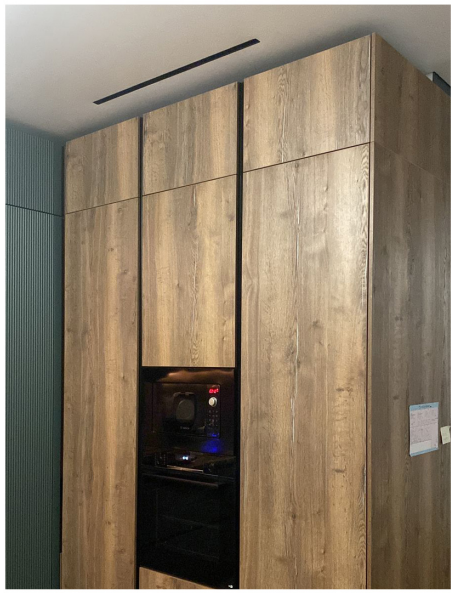

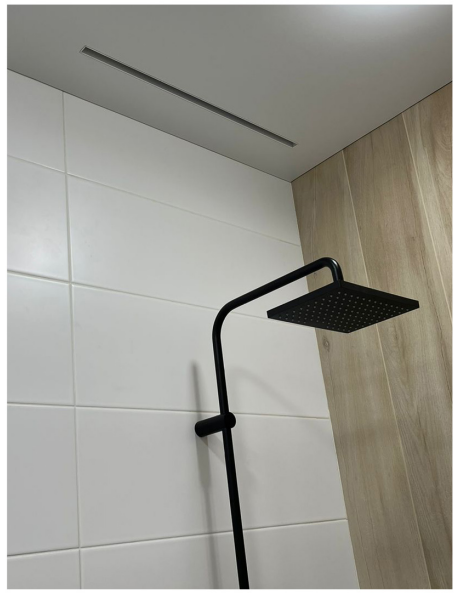





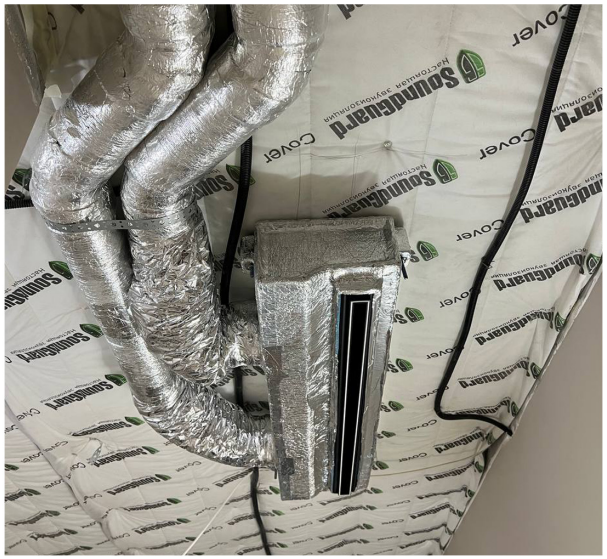

+7 905 175 55 00
+7 905 175 55 01

Optimal Vent
ВЕНТИЛЯЦИОННЫЕ РЕШЕТКИ СКРЫТОГО МОНТАЖА

zakaz@optimalvent.ru
www.optimalvent.ru